Instruções de Montagem

Etapa #01

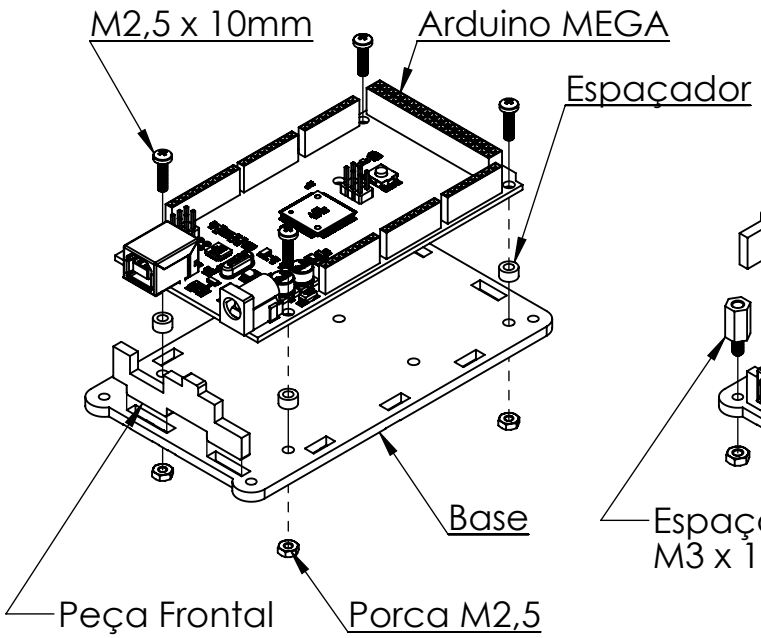

Etapa #02

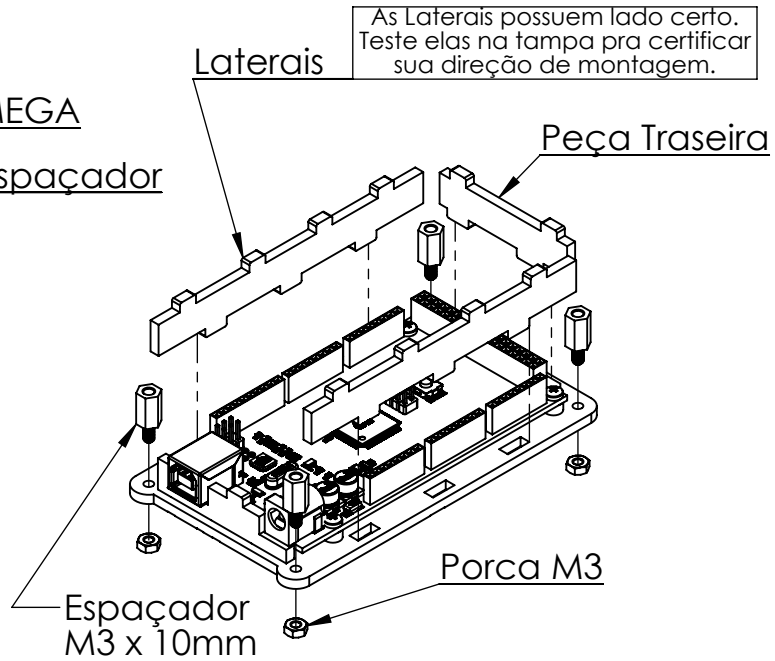

Etapa #03

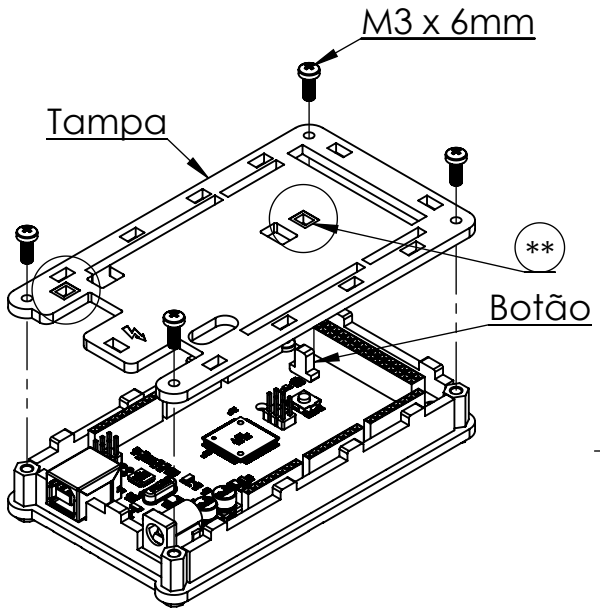

* Arduino MEGA vendida separadamente
** Escolha a posição do botão de acordo com sua placa.

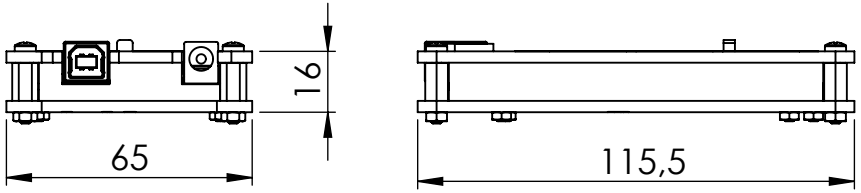

	DIMENSÕES EM MILÍMETROS	**ROBOCORE TECNOLOGIA**
Departamento:	Loja Virtual	TÍTULO: Case para Arduino
Projeto:	Case MEGA	
Projetista:	Robocore Engenharia	
Data:	2019	
Quantidade:	001	
MATERIAL: PMMA		Modelo: MEGA — A4 Landscape
PESO:	70 gramas sem Placa	ESCALA 1:2 — FOLHA 1 DE 1