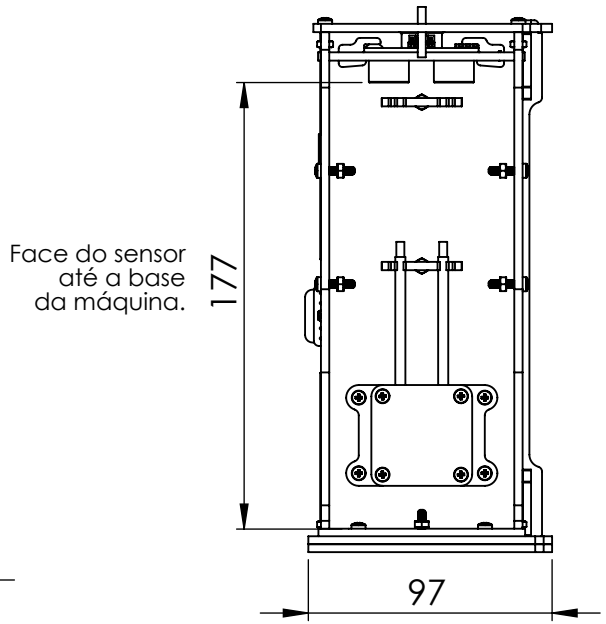

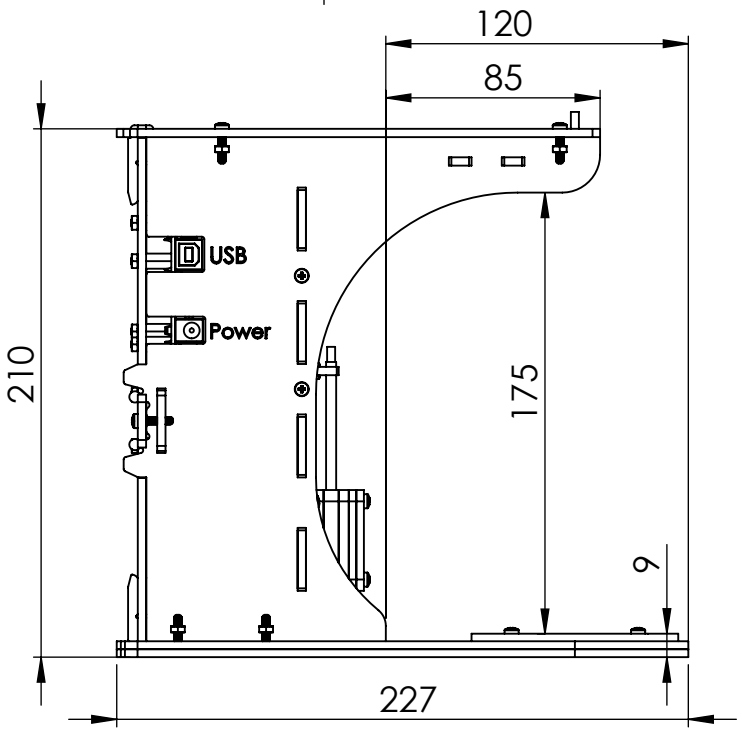

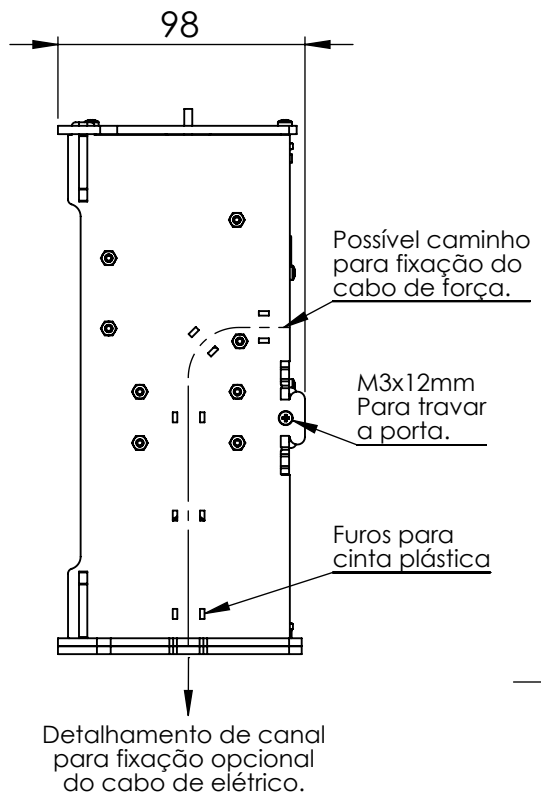

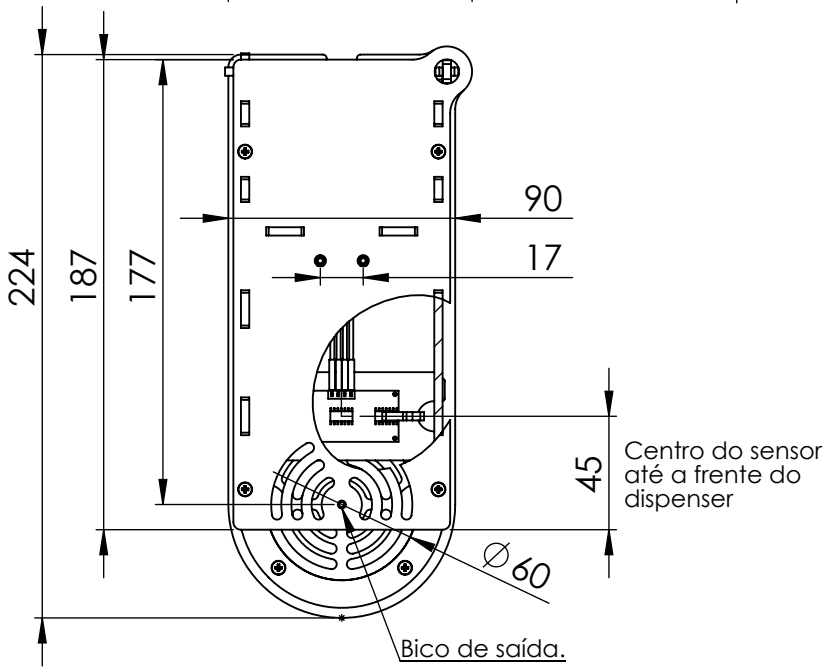

	DIMENSÕES EM MILÍMETROS	**ROBOCORE TECNOLOGIA**
Departamento:	Loja Virtual	TÍTULO: Desenho Técnico Dispenser com Bomba
Projeto:	Dispenser Multifuncional em Acrílico	
Projetista:	Robocore Engenharia	
Data:	2020	
Quantidade:	001	
MATERIAL: Diversos		VERSÃO: 1.0 — A4 Landscape
PESO:	685 gramas - Sem fonte	ESCALA:1:3 — FOLHA 1 DE 1