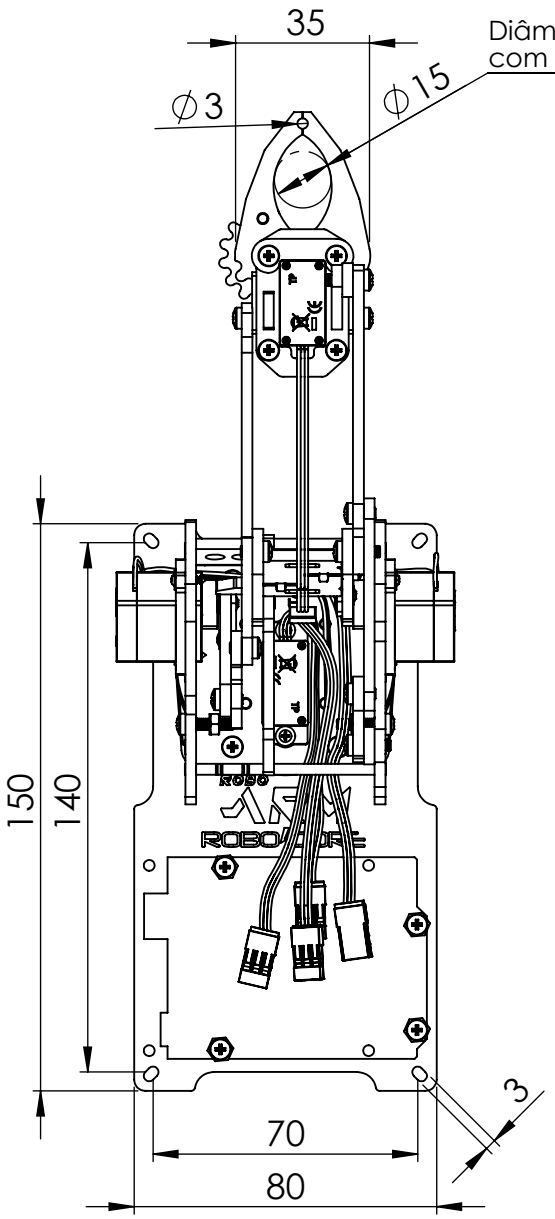

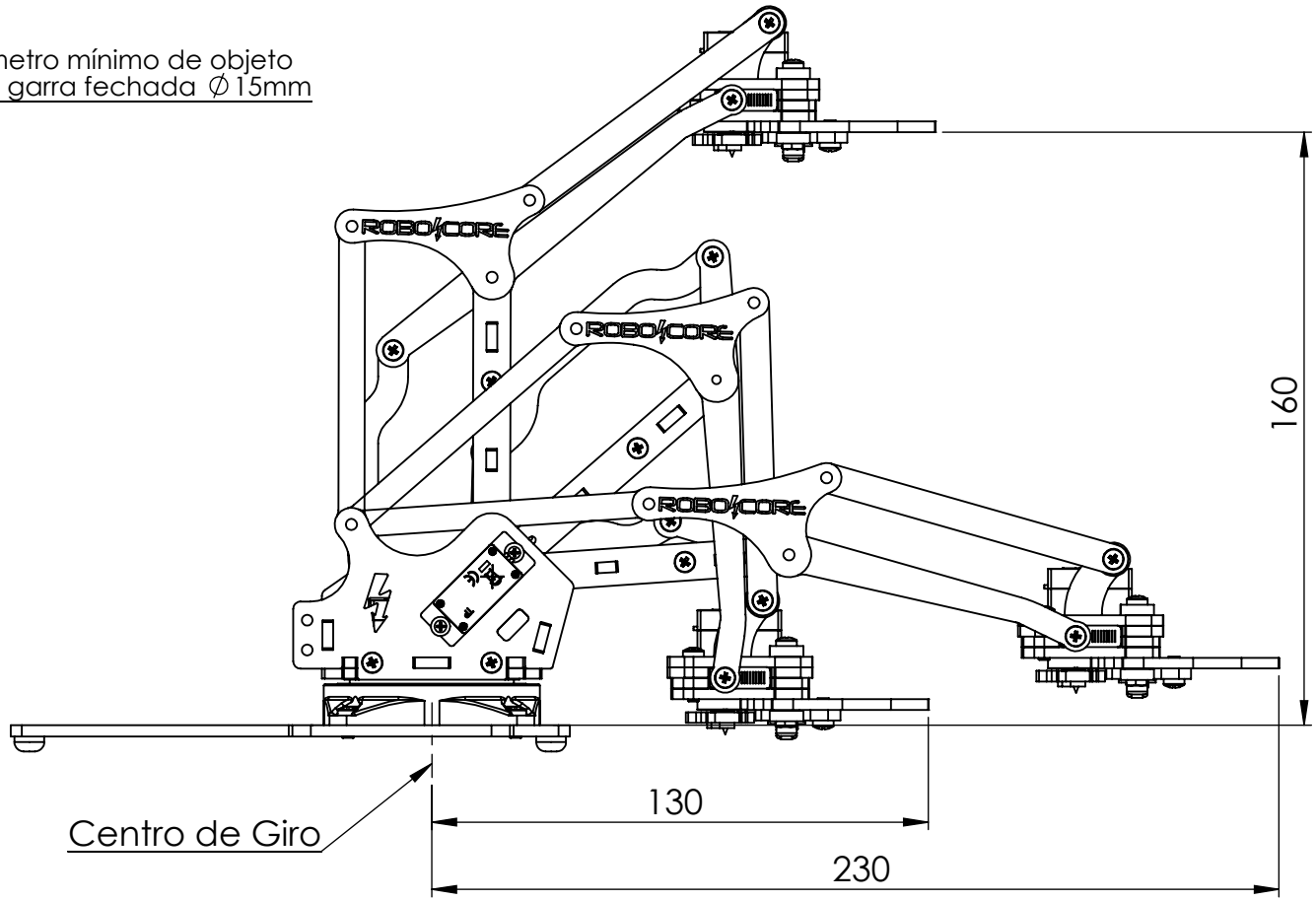

	DIMENSÕES EM MILÍMETROS	**ROBOCORE TECNOLOGIA**
Departamento:	Loja Virtual	TÍTULO: Dimensões e Alcance
Projeto:	Braço Robótico RoboARM -V3	
Projetista:	Robocore Engenharia	
Data:	2025	
Quantidade:	001	
MATERIAL:	PSAI	MODELO: RoboARM V3 — A4 Landscape
PESO:	210 gramas	ESCALA: 1:2 — FOLHA 1 DE 1

Wurs