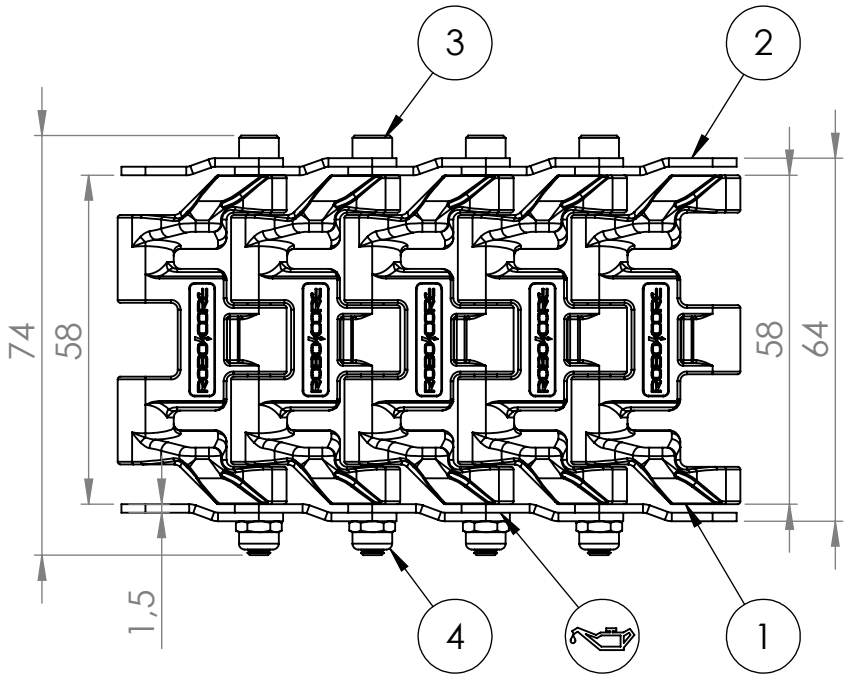

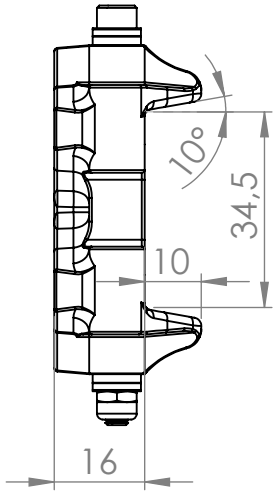

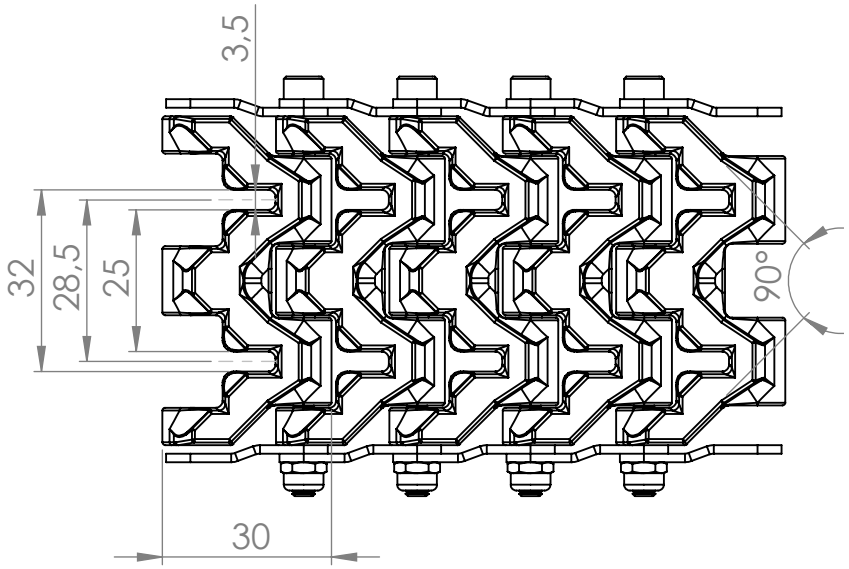

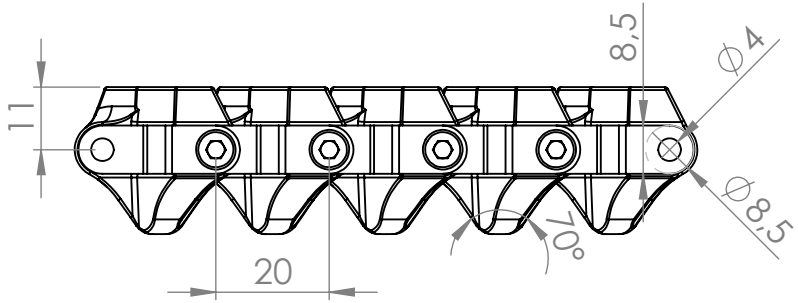

Nº	PEÇA	QTD.*
1	Elemento de esteira	25
2	Elo de corrente	50
3	Parafuso Allen M4 x 0.7 x 70mm	25
4	Porca Parlock M4	25

Passo (t):	20mm
∅Rolo (dr):	10mm
∅Pino (d):	4mm
Largura interna (w):	3,5mm
Passo transversal:	28,5mm

*Quantidade referente a 0,5m de esteira.

Lubrificantes permitidos para a corrente (opcional):

- Graxa de PTFE
- Graxa de silicone ou Óleo de silicone
- Grafite em pó (lubrificante seco)

NÃO usar vaselina, óleo lubrificante e outros derivados de petróleo, sob risco de degradação dos elementos de esteira (Borracha NR).

DIMENSÕES EM MILÍMETROS

ROBOCORE TECNOLOGIA

Departamento:	Loja Virtual
Projeto:	Esteira Traktor
Projetista:	Robocore Engenharia
Data:	2024
Quantidade:	0,5 m

TÍTULO:

Dimensões:
Esteira Traktor V2

MATERIAL:
Elemento de esteira: Borracha NR - 80 shore-A
Elo de corrente: Aço 65Mn 40~45HRc
Parafuso: Aço liga - Classe 12.9

Modelo: 58mm - passo 20mm - V2.0

A4
Landscape

PESO: 1,43 kg/metro

ESCALA: 3:4

FOLHA 1 DE 1

Wurs